A06	PUERTA VENTANA BATIENTE FIJA	Escala: 1/50 Fecha: 2019-	**CAIF AEROPARQUE** **ALUMINIO**

ALZADO

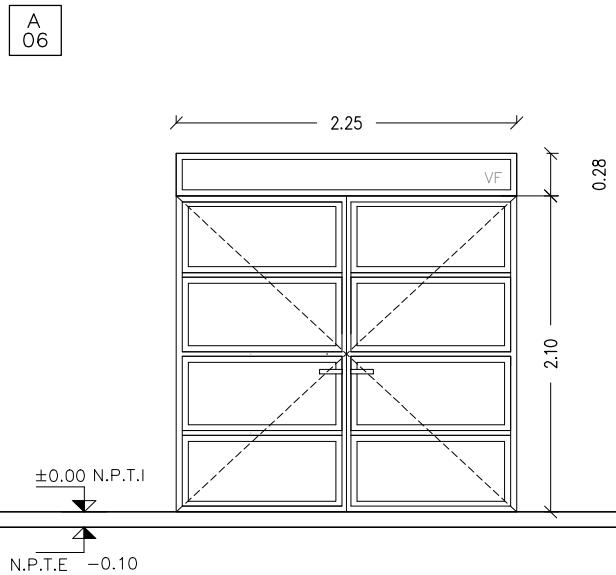

PUERTA BATIENTE/FIJA
(GALA)
SE COLOCAN CON PREMARCO SUJETO A ALBAÑILERIA U HORMIGON ARMADO MEDIANTE TACOS DE EXPANSIÓN.

ESCALA 1/50	

TIPO	A06	**CANTIDAD**	02	IZQ.		**UBICACIÓN**	HALL/INGRESOS
				DER.			

TERMINACIÓN	ANODIZADO NATURAL 10 MICRAS MÍNIMO. COLOR A DEFINIR POR LA SUPERVISIÓN DE OBRA

VIDRIOS	ESPESOR: VIDRIO LAMINADO 6mm
	COLOCACIÓN: CON PREMARCO SE AMURA A HORMIGÓN ARMADO MEDIANTE TACOS DE EXPANSIÓN
OBSERVACIONES	Cerradura Star de Seguridad Pasadores con recibidor metálico Guradapolvo inferior con goma

NOTA . TODAS LAS MEDIDAS SE VERIFICARÁN EN OBRA.
. Los marcos se amurarán sin sus corrrespondientes hojas, y deberán entregarse protegidos contra eventuales manchas por mortero de cal o cemento
. Colocar premarcos de aluminio propios de la linea.
. Todas las aberturas se dibujan vistas desde el exterior. Las medidas son en metros.

cant 2 : 1 es simetrica