H15 NICHO DE COLGAR PARA AIRES ACONDICIONADOS

Escala: 1/50

CAIF SAN MIGUEL - ARTIGAS

HERRERÍA

PLANTA

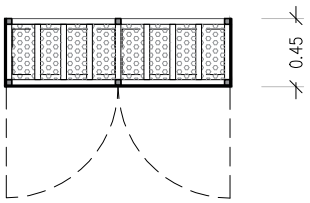

ALZADO

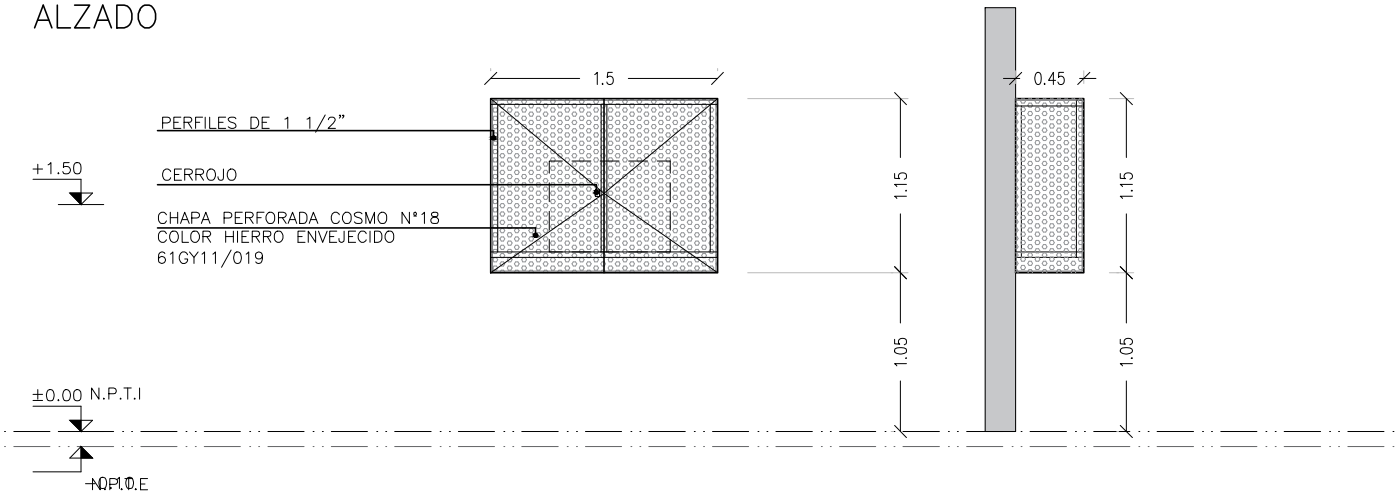

NOTA:

-LAS PLANCHUELAS CORRESPONDIENTES AL MARCO DEL PORTÓN ESTARÁN DISTANCIADAS DEL PERÍMETRO DEL VANO 3cm. SEGÚN SE INDICA EN EL GRÁFICO

-LA DIVISION HORIZONTAL: (HIERRO REDONDO Ø16) SE HARÁ EN PARTES IGUALES Y TENDRÁ UNA SEPARACION MÁXIMA DE 13cm.

-DIVISIONES VERTICALES: SERÁN DE PLANCHUELA 1 1/2"x1/4"
-EN PORTONES: MARCO PERFIL L 1/2"

-AMURE LATERAL: SE REALIZARÁN AMURE CON GRAPAS PLANCHUELA 1 1/2"x1/4"
-AMURE VERTICAL: SE REALIZARÁ CON VARILLA Ø16 SEGÚN SE INDICA EN ESTA PLANILLA
-OPCIÓN DE AMURE: PERNOS Ø16mm. CON ANCLAJE QUÍMICO AL H.A. Y SOLDADOS A MARCOS DE REJA POSTERIORMENTE.

- SE ADMITIRÁ A LOS EFECTOS DEL TRABAJO EN OBRA LA SUBDIVISIÓN EN MÓDULOS SIN AFECTAR EL DISEÑO PROPUESTO EN LA PLANILLA, DEBIENDO CONTARSE EN TODO MOMENTO CON LA APROBACIÓN DEL ARQ. PROYECTISTA O SUPERVISOR DE OBRA.

NOTA

- TODAS LAS MEDIDAS Y CANTIDADES SE VERIFICARAN EN OBRA.
- TODAS LAS ABERTURAS SE DIBUJAN VISTAS DESDE EL EXTERIOR
- VER EN PLANTA LA UBICACIÓN DE LA PUERTA EN CADA REJA

NICHO DE COLGAR PARA AA

ESCALAS	1:50	DETALLES	–

TIPO	H15	CANTIDAD	2	IZQ.	–	UBICACION	FACHADA SURESTE
				DER.	–		

ESTRUCTURA	ANCLAJE HIERROS ø 16	
	MATERIAL HERRERIA COMUN PERFIL "L"	SECCIÓN:1.5"X1.5"

HOJA	MATERIAL	ESTRUCTURA BASTIDOR PERFIL "L" 1.5"X 1.5"			
		TABLERO CHAPA PERFORADA COSMO N°18			
	PAÑOS	PUERTAS CHAPA PERFORADA COSMO N°18			
HERRAJES	MOVIMIENTO	CANTIDAD	3	TIPO	BISAGRAS 50MM
	MANIOBRA				
	CIERRE		1		CERROJO

TERMINACIÓN ESMALTE COLOR HIERRO ENVEJECIDO 61GY11/019